第66回山口県中学校選手権大会　バスケットボール競技組合せ

【 男 子 】

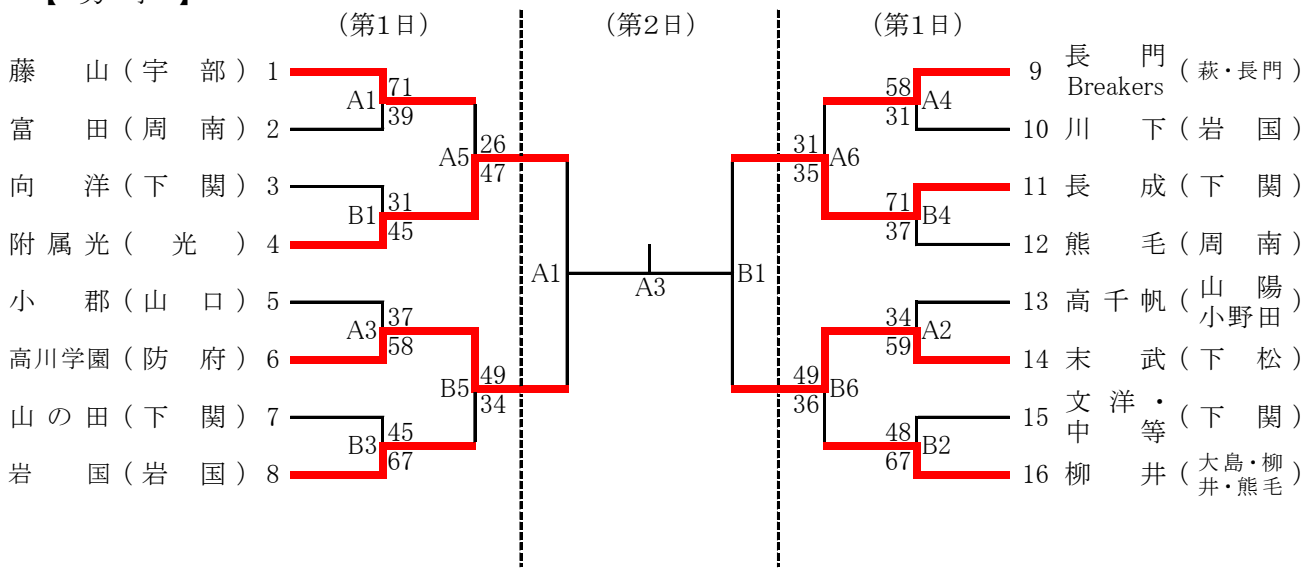

【 女 子 】

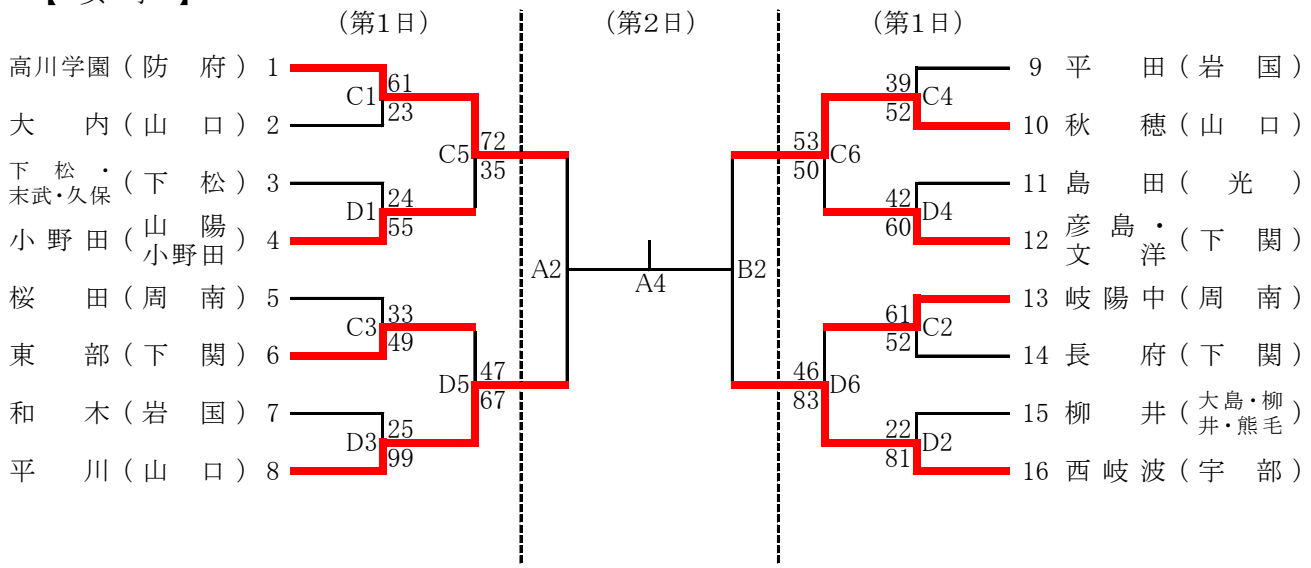

【 開始時刻 】

第1日

1	9:00
2	10:15
3	11:30
4	12:45
5	14:00
6	15:15

※　開場　8:00

第2日

1	9:30
3位表彰式	
2	10:55
3位表彰式	
3	12:20
4	13:40
閉会式	決勝後

※　開場　8:30

【 会 場 】

1日目

A・B	県立下関武道館
C・D	夢が丘スポーツセンター

2日目

A・B	県立下関武道館