# 女　子　個　人　戦
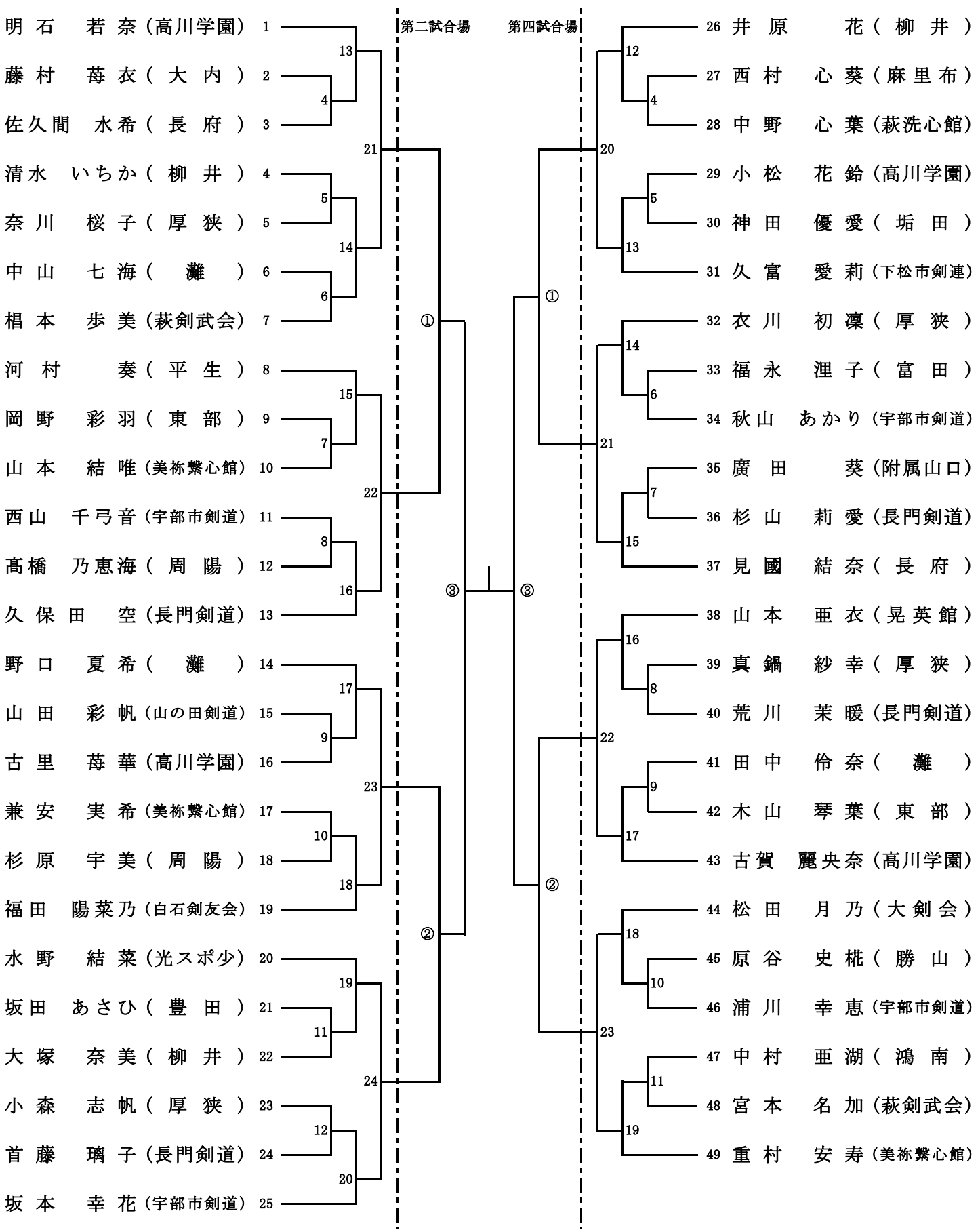
〔11日第二試合場〕　12日　〔11日第四試合場〕