大会結果

（女子の部　東部地区）

女子の部

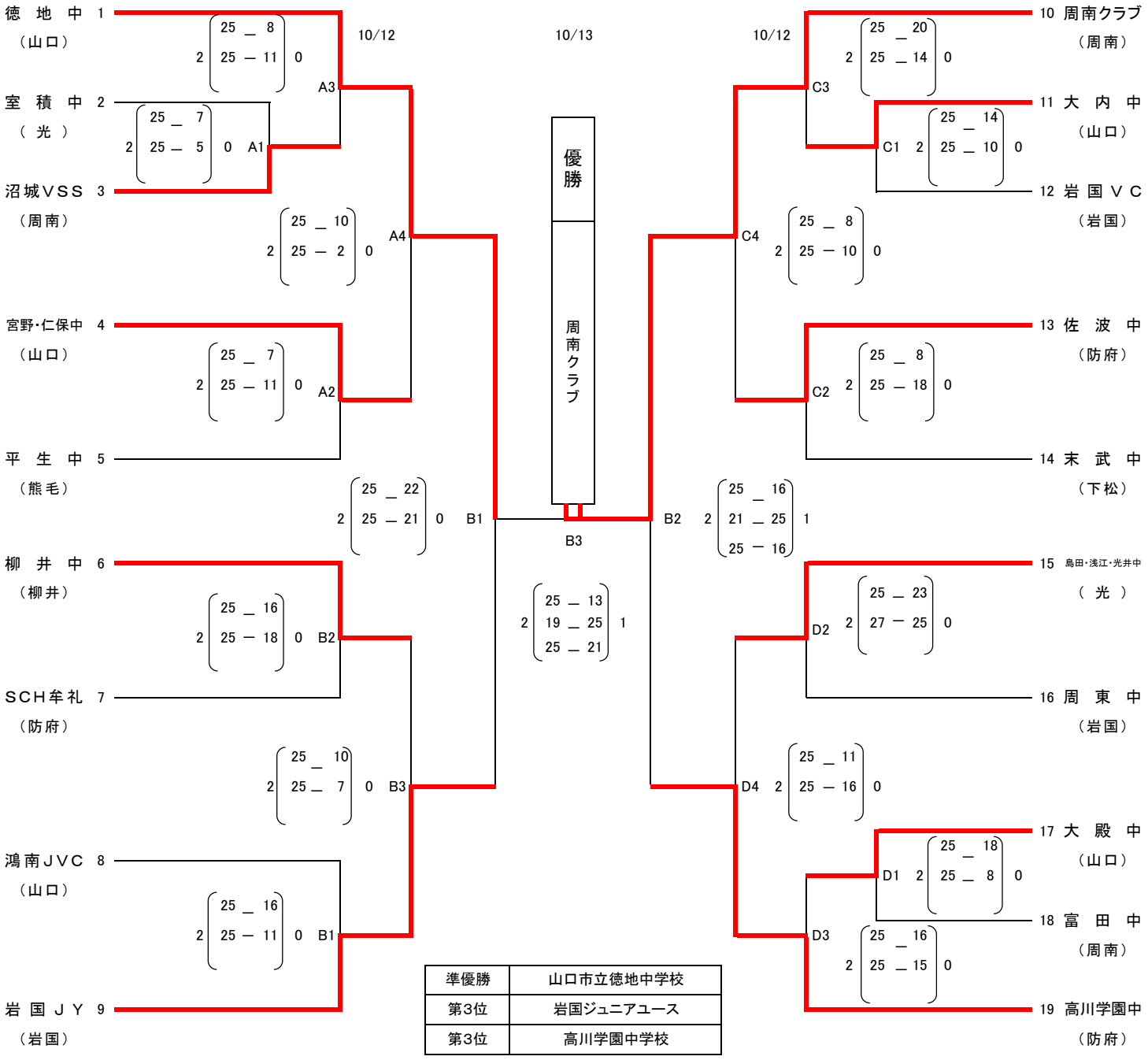

準優勝	山口市立徳地中学校
第3位	岩国ジュニアユース
第3位	高川学園中学校