女子シングルス（1）

R6.7.22

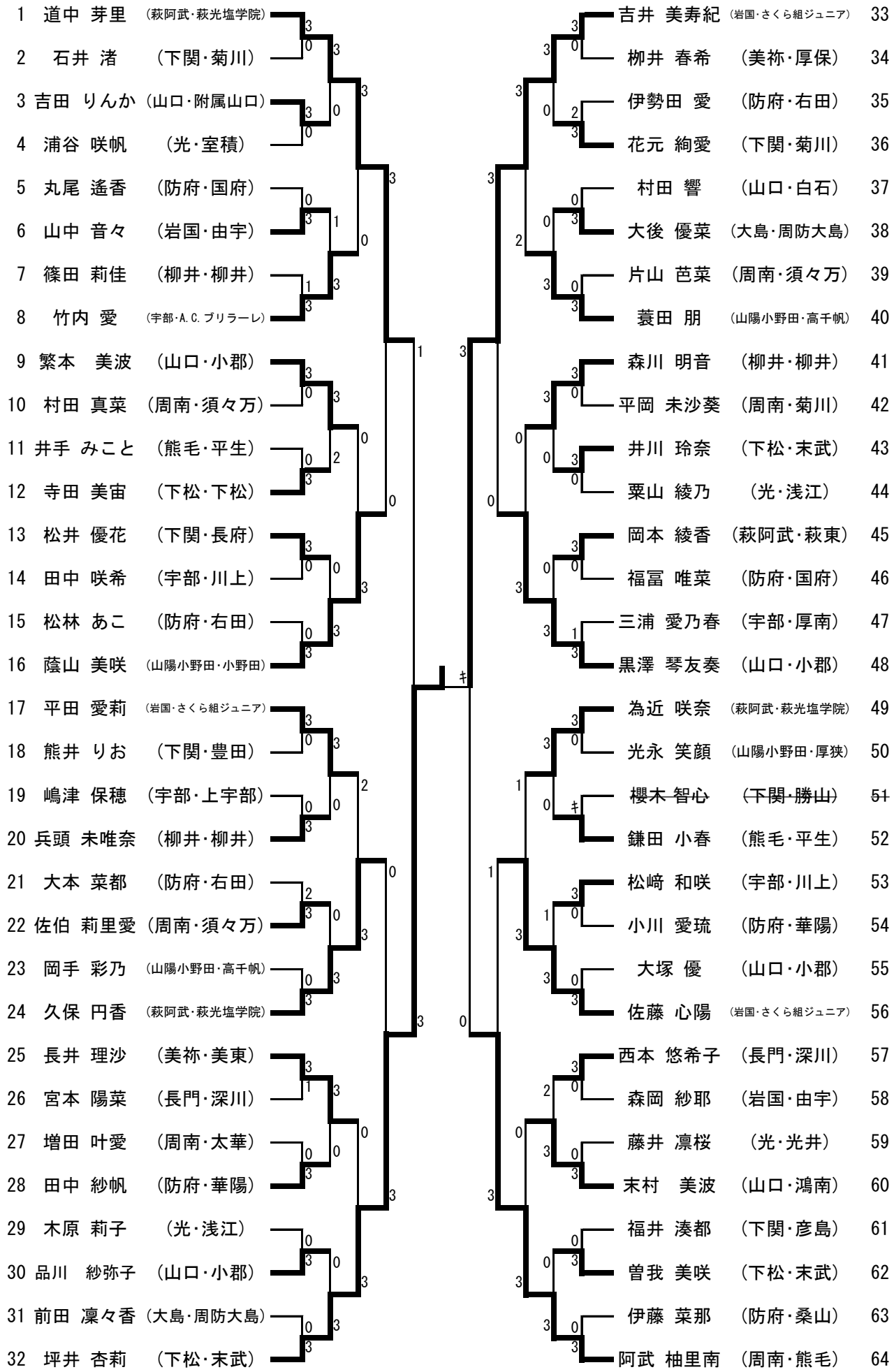

女子シングルス (2)

R6.7.22

65 長浦 聖奈 (光・浅江)
66 出口 美理 (萩阿武・大井)
67 白石 莉子 (周南・須々万)
68 中田 梨沙 (大島・周防大島)
69 岡原 玲依 (柳井・柳井)
70 谷本 未来 (山口・小郡)
71 尾田 愛梨 (山陽小野田・小野田)
72 河上 和愛 (下関・彦島)
73 青木 ひなた (下松・下松)
74 重永 莉子 (周南・富田)
75 大橋 ほのか (宇部・厚南)
76 竹谷 采音 (防府・華陽)
77 岡嶋 ふう花 (長門・深川)
78 持田 莉緒奈 (萩阿武・萩東)
79 松村 絢香 (熊毛・平生)
80 東 愛心 (岩国・さくら組ジュニア)
81 前田 怜 (萩阿武・萩光塩学院)
82 下村 倖芽 (美祢・厚保)
83 安成 実優 (下関・川中)
84 大谷 千紘 (柳井・柳井)
85 末富 莉子 (防府・右田)
86 山本 寧音 (宇部・川上)
87 浦本 心葉 (周南・福川)
88 桐生 結衣 (山口・小郡)
89 内田 紗愛 (岩国・さくら組ジュニア)
90 藤本 紗矢 (宇部・上宇部)
91 倉木 明日美 (山口・阿東東)
92 山本 心嘉 (光・大和)
93 大森 梨瑚奈 (下松・末武)
94 高村 望叶 (熊毛・平生)
95 竹村 結月 (防府・桑山)
96 大島 千穂 (山陽小野田・高千帆)

97 本井 結歩 (熊毛・平生)
98 小林 あり沙 (宇部・川上)
99 富永 咲愛 (防府・右田)
100 高松 芽生 (周南・太華)
101 小畑 結楓 (下関・勝山)
102 竹本 凪沙 (岩国・由宇)
103 谷 愛梨 (長門・深川)
104 市村 咲季 (山口・附属山口)
105 川西 沙奈 (大島・周防大島)
106 菊地 ひかり (防府・華陽)
107 明賀 絢音 (周南・須々万)
108 大西 梨咲 (山口・小郡)
109 福間 恵深 (萩阿武・萩光塩学院)
110 桝重 希夏 (美祢・美東)
111 木本 雅 (山陽小野田・厚陽)
~~112 岸本 真采 (岩国・さくら組ジュニア)~~
113 尾中 世空 (山口・鴻南)
114 寺田 陽葵 (光・浅江)
115 木村 百合花 (宇部・A.C.ブリラーレ)
116 井上 心遥 (防府・華陽)
117 藤川 奈瑠美 (柳井・柳井西)
118 目 華香 (山陽小野田・高千帆)
119 畑野 優季 (下関・菊川)
120 白井 虹奈 (周南・菊川)
121 堀 瑠花 (宇部・厚南)
122 長久 音羽 (大島・大島)
123 福本 莉央 (下関・豊田)
124 米村 柑奈 (下松・末武)
125 吉原 かのん (防府・国府)
126 鳥越 琴海 (岩国・岩国)
127 中村 多恵 (山口・小郡)
128 藤田 小春 (萩阿武・萩光塩学院)