女子シングルス（1）

R5.10.8

1	藤田 小春	（萩阿武・萩光塩）	101
2	安成 実優	（下関・川中）	101
3	竹谷 采音	（防府・華陽）	102
4	曽我 美咲	（下松・末武）	102
5	花田 心	（岩国・和木）	103
6	山根 結夢	（長門・深川）	103
7	野田 美響	（宇部・厚南）	104
8	大本 菜都	（防府・右田）	104
9	繁本 美波	（山口・小郡）	105
10	木本 雅	（山陽小野田・厚陽）	105
11	中田 希海	（美祢・美東）	106
12	佐伯 莉里愛	（周南・須々万）	106
13	谷間 心咲	（岩国・麻里布）	107
14	世良 陽向	（防府・国府）	107
15	鈴木 知桜	（下関・彦島）	108
16	岡原 玲依	（柳井・柳井）	108
17	平田 愛莉	（岩国・さくら組ジュニア）	109
18	尾髙 凜	（周南・秋月）	109
19	花元 絢愛	（下関・菊川）	110
20	長久 音羽	（大島・大島）	110
21	三谷 亜依	（光・室積）	111
22	松岡 愛実	（宇部・厚南）	111
23	伊藤 菜那	（防府・桑山）	112
24	尾中 世空	（山口・鴻南）	112
25	本井 結歩	（熊毛・平生）	113
26	品川 紗弥子	（山口・小郡）	113
27	山路 依実	（下松・末武）	114
28	田中 咲希	（宇部・川上）	114
29	富永 咲愛	（防府・右田）	115
30	下村 倖芽	（美祢・厚保）	115
31	手嶋 桃伽	（周南・太華）	116
32	蓑田 朋	（山陽小野田・高千帆）	116

201 202 203 204 205 206 207 208

301 302 303 304

401 402

501 502

601

決勝

（ － ）

33	坪井 杏莉	（下松・末武）	117
34	櫻木 智心	（下関・勝山）	117
35	堀 瑠花	（宇部・厚南）	118
36	濵村 百優	（萩阿武・大島）	118
37	丸尾 遙香	（防府・国府）	119
38	熊本 ひまり	（光・光スポ少）	119
39	兼石 夢夏	（周南・菊川）	120
40	山中 音々	（岩国・由宇）	120
41	倉木 明日美	（山口・阿東東）	121
42	大後 優菜	（大島・周防大島）	121
43	井出 みこと	（熊毛・平生）	122
44	河田 莉子	（岩国・川下）	122
45	松林 あこ	（防府・右田）	123
46	中村 美咲	（下関・菊川）	123
47	小林 あり沙	（宇部・川上）	124
48	蔭山 美咲	（山陽小野田・小野田）	124
49	鳥越 琴海	（岩国・岩国）	125
50	竹本 理瑚	（山陽小野田・高千帆）	125
51	竹内 愛	（宇部・A.C.ブリラーレ）	126
52	岡嶋 ふう花	（長門・深川）	126
53	谷本 未来	（山口・小郡）	127
54	森川 明音	（柳井・柳井）	127
55	伊勢田 愛	（防府・右田）	128
56	三明 蒼空	（萩阿武・田万川）	128
57	粟山 綾乃	（光・浅江）	129
58	村上 風歌	（山口・阿東）	129
59	井上 心遥	（防府・華陽）	130
60	福井 湊都	（下関・彦島）	130
61	寺田 美宙	（下松・下松）	131
62	桝重 希夏	（美祢・美東）	131
63	前田 凜々香	（大島・周防大島）	132
64	阿武 柚里南	（周南・熊毛）	132

209 210 211 212 213 214 215 216

305 306 307 308

403 404

女子シングルス（2）
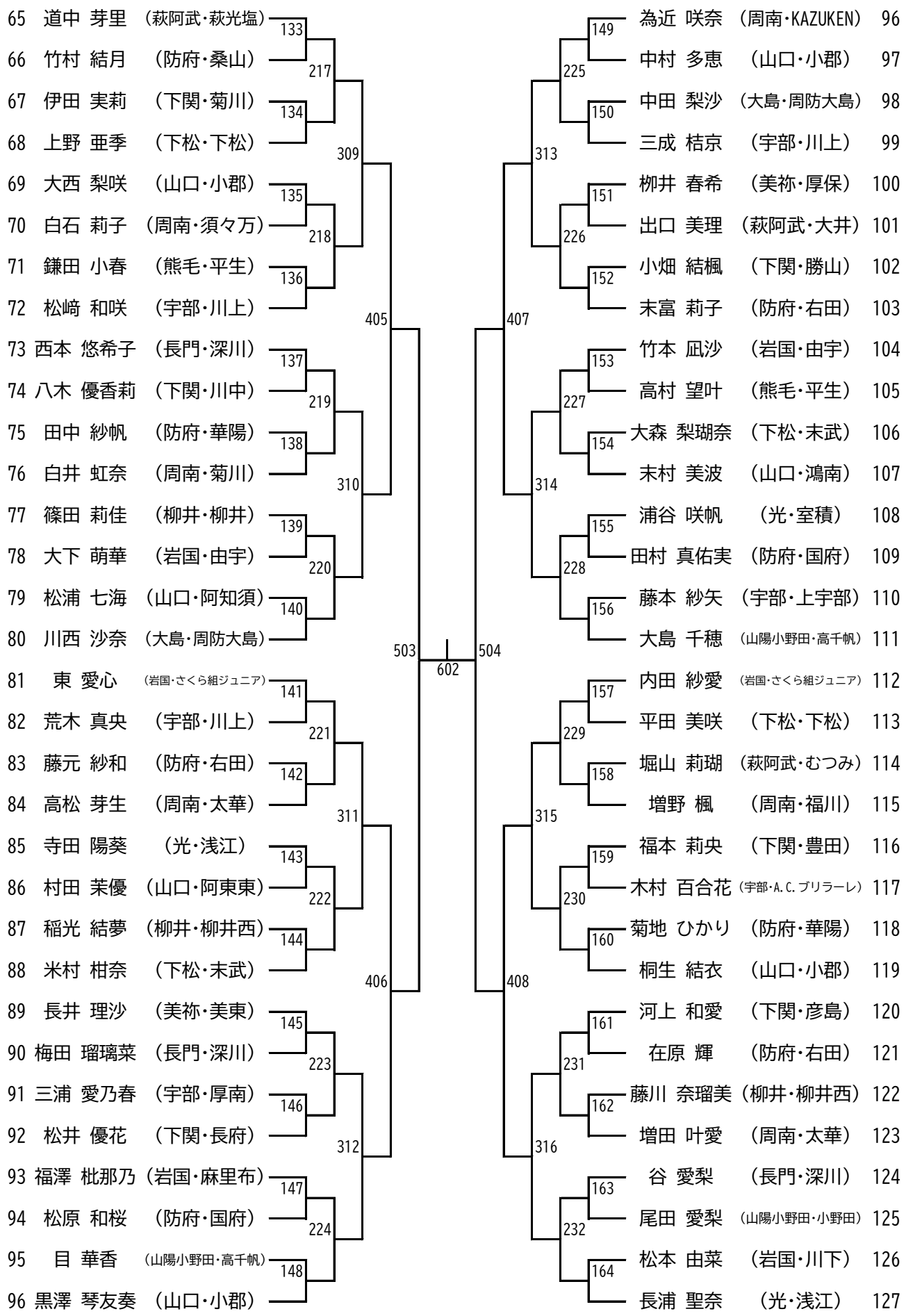
R5.10.8