第６１回山口県中学校バスケットボール選手権大会〔女子の部〕 令和３年7月24日(土)～26日(月)の記録

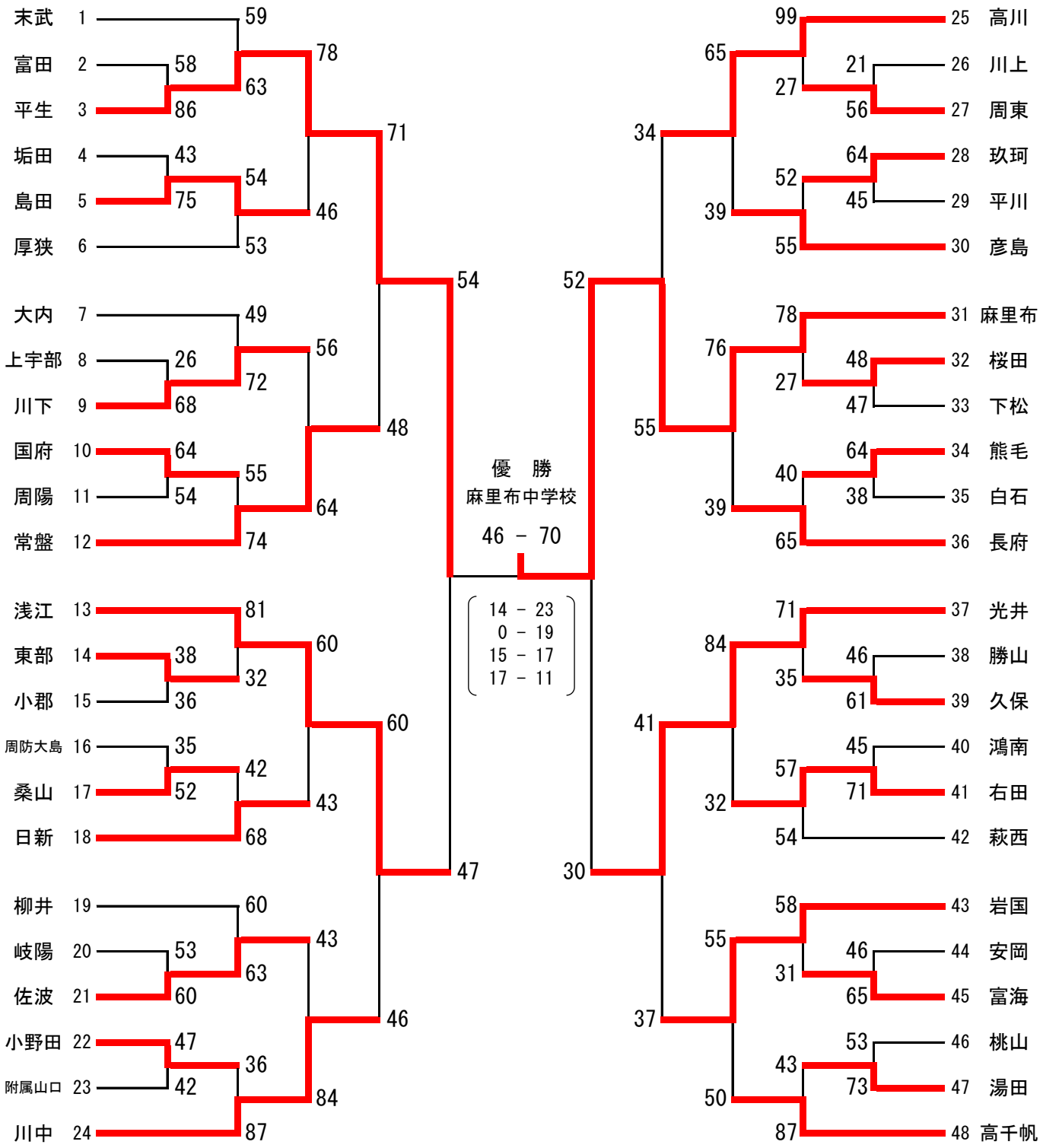

1位	岩国市立	麻里布中学校
2位	平生町立	平　生中学校
3位	光　市立	光　井中学校
3位	光　市立	浅　江中学校

麻里布中学校、平生中学校は、第５１ 回中国中学校バスケットボール選手権大会への出場権を獲得