山口県中学校柔道選手権大会　成績一覧表　　Ｈ３０　7/２１・２２

	１位			２位			３位			３位		
団体男子	高川学園中学校			常盤中学校			麻里布中学校			富田中学校		
団体女子	高川学園中学校			萩西中学校			川中中学校			小郡中学校		
５０ｋｇ	西本誠矢	常盤	3年生	今村利希	常盤	3年生	武嶋俊樹	岐陽	3年生	津田泰雅	深川	3年生
５５ｋｇ	山本源也	常盤	3年生	松本　燎	深川	3年生	川西翔也	麻里布	3年生	矢部啓太	田布施	3年生
６０ｋｇ	管原大夢	常盤	3年生	川口大輝	高川学園	2年生	井田晃清	末武	3年生	山本音弥	末武	3年生
６６ｋｇ	日髙輝海	川下	3年生	鍵谷幸成	田布施	3年生	河島優翔	常盤	2年生	品川秀哉	富田	3年生
７３ｋｇ	古屋 渉	常盤	3年生	濱本晃矢	麻里布	3年生	樋口幹歩	富田	2年生	松山隼翔	由宇	2年生
８１ｋｇ	嶋田遼太郎	高川学園	2年生	重國麟太郎	高川学園	3年生	中川宗一郎	高川学園	2年生	稲田歩夢	川下	3年生
９０ｋｇ	岩本賢武	高川学園	3年生	曽根海千	麻里布	2年生	長尾　仁	麻里布	2年生	山下和真	岐陽	3年生
９０ｋｇ超	尼田光志朗	末武	3年生	中野　迅	高川学園	3年生	末冨晴斗	高川学園	2年生	岩橋渚生	玖珂	2年生
４０ｋｇ	浜﨑萌衣	小郡	2年生	岡こころ	萩東	2年生	岡菜々子	萩東	2年生	中村明日香	彦島	1年生
４４ｋｇ	山本弓華	小郡	3年生	廣兼　梓	岐陽	2年生	河合ひなた	萩西	1年生	髙城　唯	川中	3年生
４８ｋｇ	髙城　彩	川中	1年生	尾畑はるか	高川学園	2年生	池鯉鮒彩花	玖珂	2年生	吉本真子	桑山	3年生
５２ｋｇ	中村綺花	彦島	2年生	中村海結	高川学園	2年生	家本美貴	高川学園	3年生	佐々木梨花	佐波	2年生
５７ｋｇ	中村羽海	萩西	2年生	山口もね	由宇	3年生	藤井春桃菜	富田	3年生	田中陽奈	高川学園	2年生
６３ｋｇ	貞廣七夏	高川学園	2年生	田中里奈	高川学園	3年生	峯　叶夢	埴生	2年生	梶本朱里	末武	1年生
７０ｋｇ	杉山璃奈	高川学園	2年生	松尾和奏	川中	2年生	槇島明花里	東	3年生	中井樹莉	美和	2年生
７０ｋｇ超	藤井捺未	桑山	3年生									

４０ｋｇ級　（第１試合場）

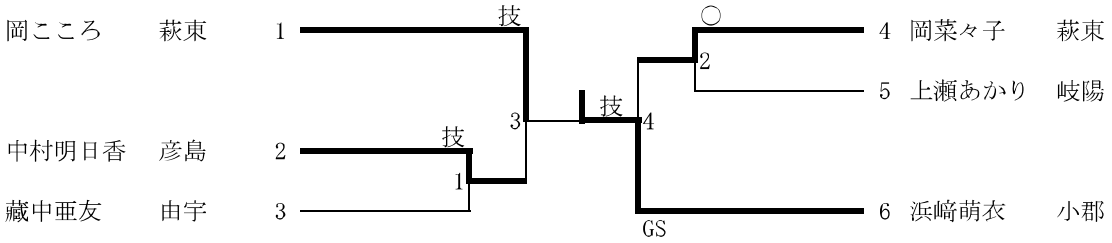

１位	浜﨑萌衣	小郡　中学校	2年生
２位	岡こころ	萩東　中学校	2年生
３位	岡菜々子	萩東　中学校	2年生
３位	中村明日香	彦島　中学校	1年生

４４ｋｇ級　（第２試合場）

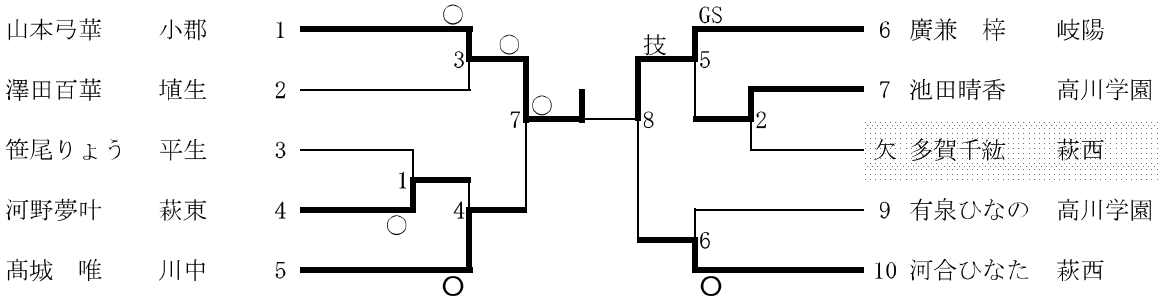

１位	山本弓華	小郡　中学校	3年生
２位	廣兼　梓	岐陽　中学校	2年生
３位	河合ひなた	萩西　中学校	1年生
３位	髙城　唯	川中　中学校	3年生

４８ｋｇ級　（第３試合場）

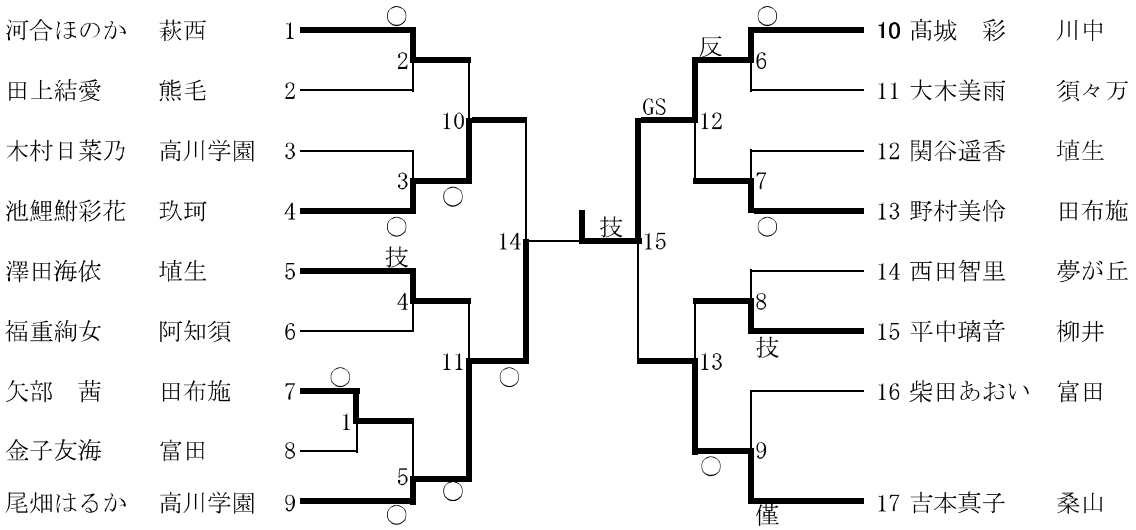

１位	髙城　彩	川中　中学校	1年生
２位	尾畑はるか	高川学園　中学校	2年生
３位	池鯉鮒彩花	玖珂　中学校	2年生
３位	吉本真子	桑山　中学校	3年生

５２ｋｇ級　（第４試合場）

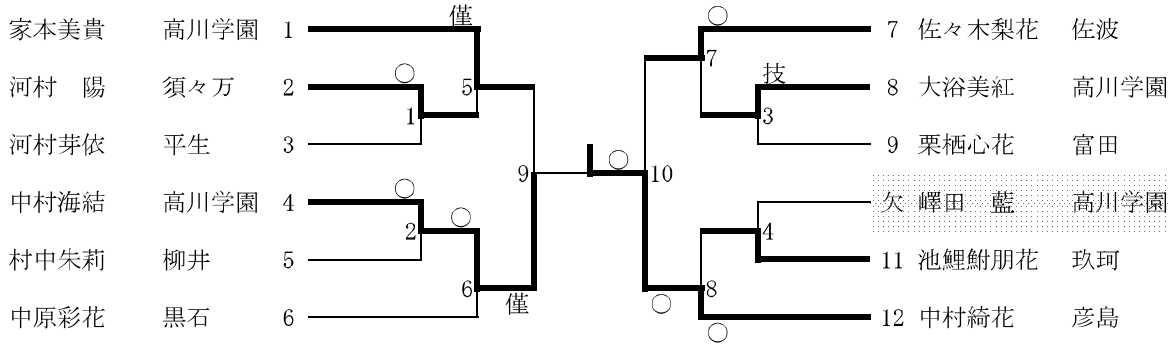

１位	中村綺花	彦島　中学校	2年生
２位	中村海結	高川学園　中学校	2年生
３位	家本美貴	高川学園　中学校	3年生
３位	佐々木梨花	佐波　中学校	2年生

５７ｋｇ級　（第４試合場）

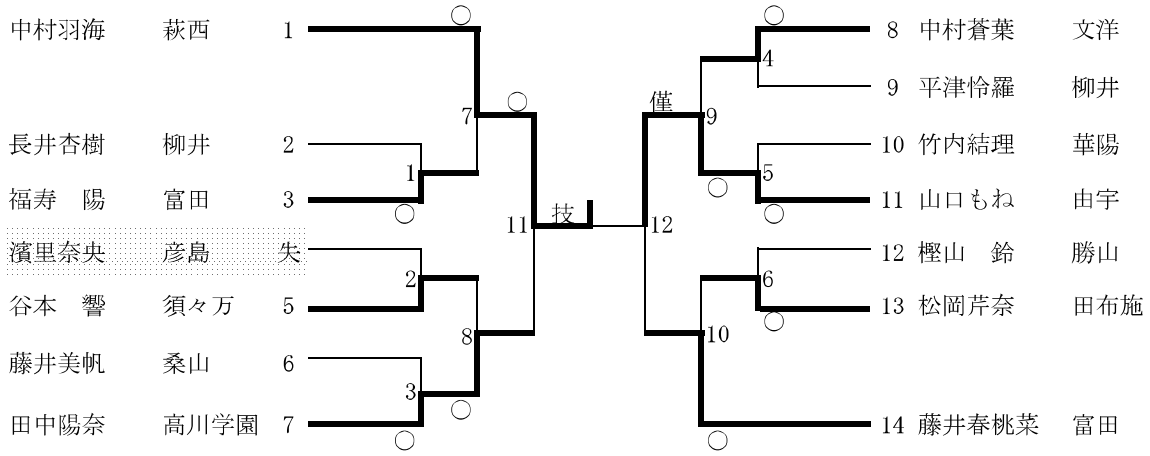

１位	中村羽海	萩西　中学校	2年生
２位	山口もね	由宇　中学校	3年生
３位	藤井春桃菜	富田　中学校	3年生
３位	田中陽奈	高川学園　中学校	2年生

６３ｋｇ級　（第３試合場）

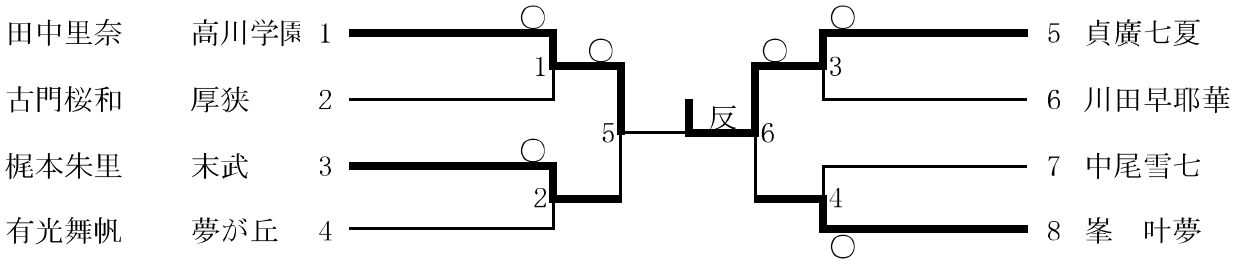

１位	貞廣七夏	高川学園　中学校	2年生
２位	田中里奈	高川学園　中学校	3年生
３位	峯　叶夢	埴生　中学校	2年生
３位	梶本朱里	末武　中学校	1年生

７０ｋｇ級　（第１試合場）

			杉山璃奈	内田柚菜	中井樹莉	松尾和奏	槇島明花里	勝敗
杉山璃奈	高川学園	1		○	○	技	○	４－０－０
内田柚菜	華陽	2	△		△	△	△	０－０－４
中井樹莉	美和	3	△	GS		△	△	１－０－３
松尾和奏	川中	4	△	○	○		○	３－０－１
槇島明花里	東	5	△	○	○	△		２－０－２

１位	杉山璃奈	高川学園　中学校	2年生
２位	松尾和奏	川中　中学校	2年生
３位	槇島明花里	東　中学校	3年生
３位	中井樹莉	美和　中学校	2年生

７０ｋｇ超級

１位	藤井捺未	桑山　中学校	3年生

５０kg級（第１試合場）

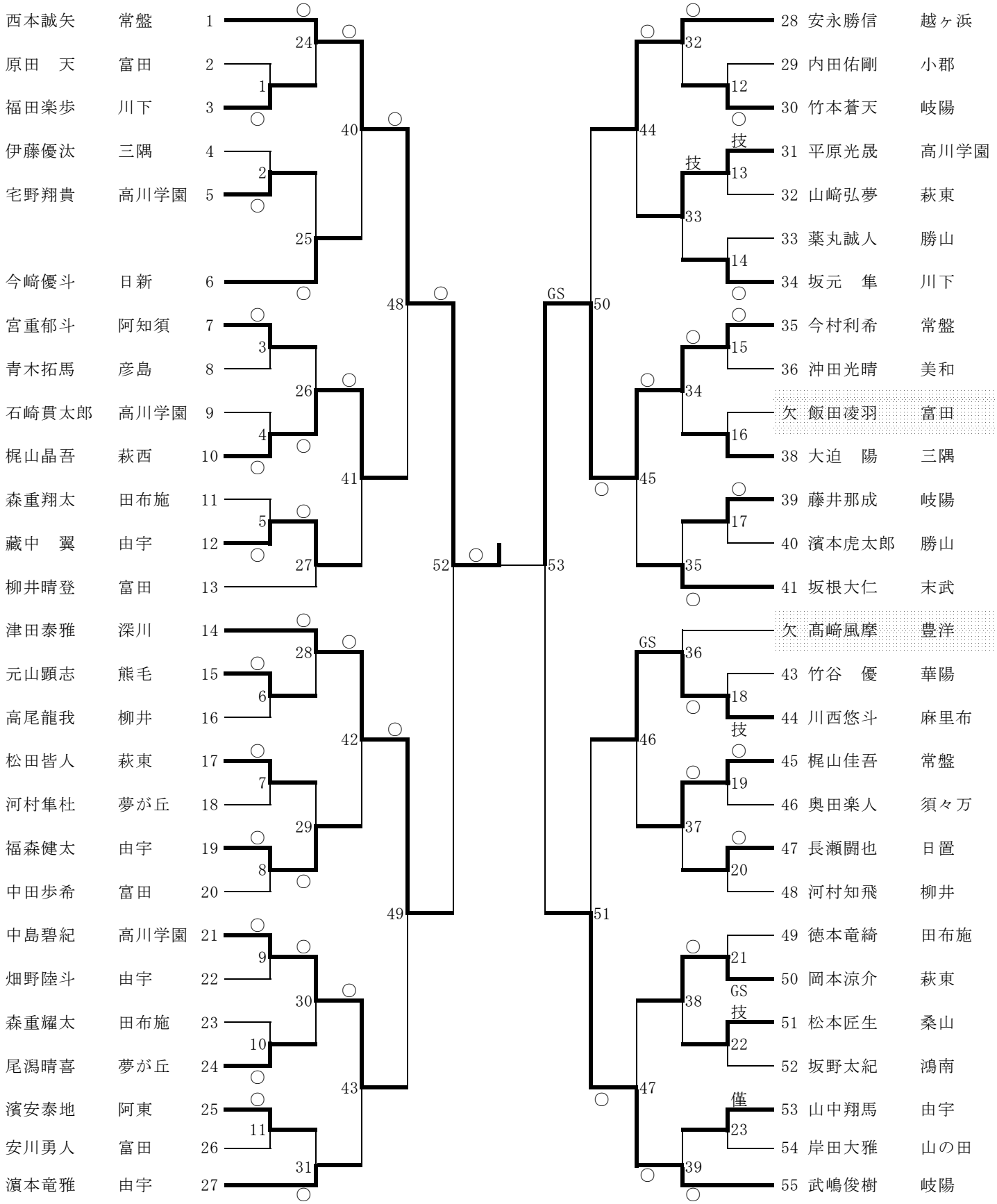

１位	西本誠矢	常盤　中学校	3年生
２位	今村利希	常盤　中学校	3年生
３位	武嶋俊樹	岐陽　中学校	3年生
３位	津田泰雅	深川　中学校	3年生

５５kg級（第２試合場）

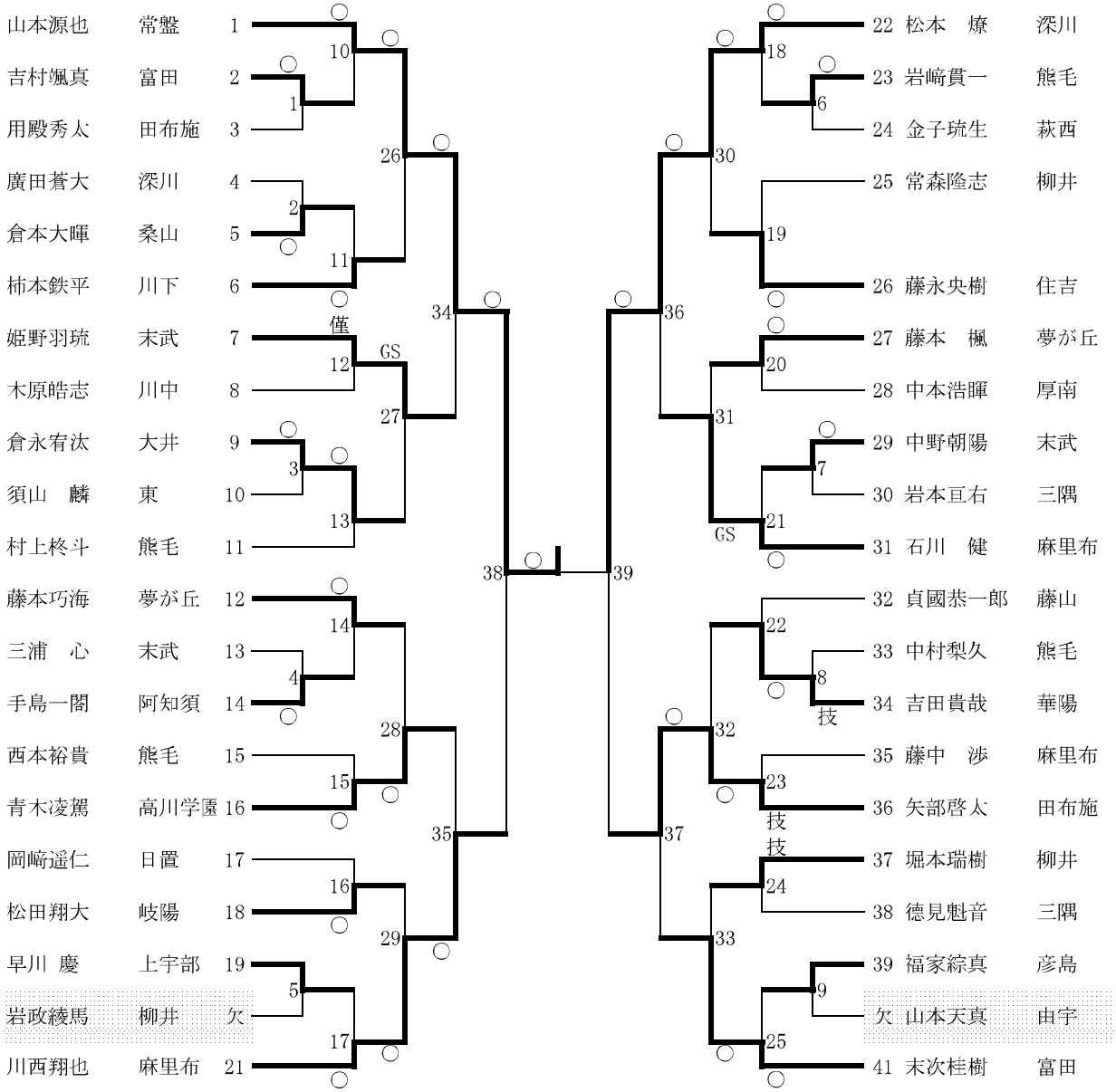

１位	山本源也	常盤　中学校	3年生
２位	松本　燎	深川　中学校	3年生
３位	川西翔也	麻里布　中学校	3年生
３位	矢部啓太	田布施　中学校	3年生

６０kg級（第４試合場）

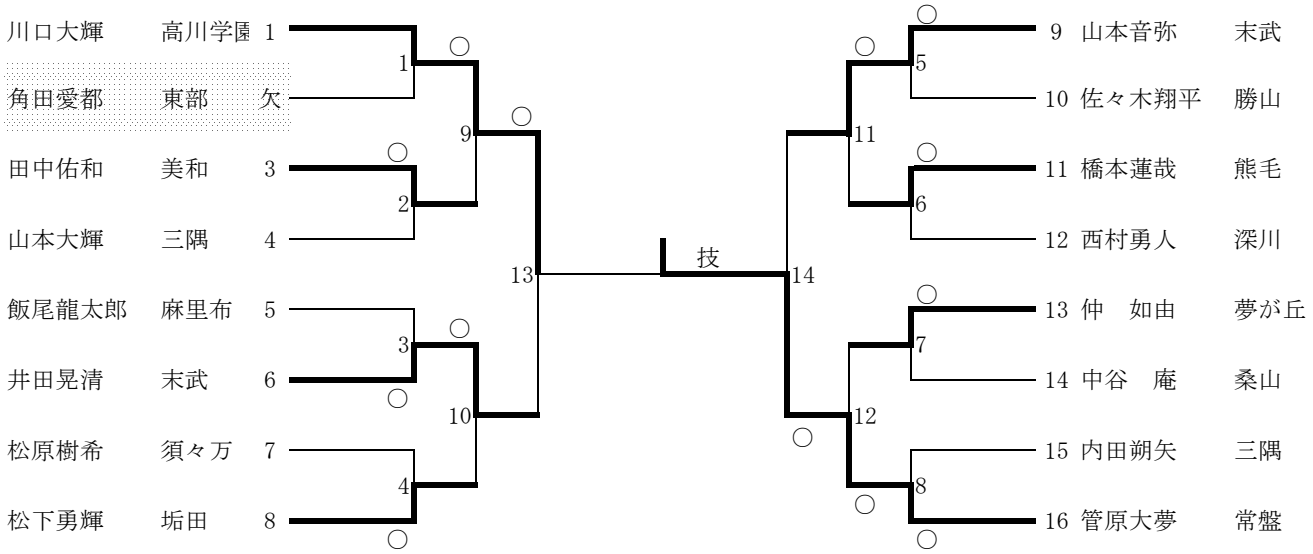

１位	管原大夢	常盤　中学校	3年生
２位	川口大輝	高川学園　中学校	2年生
３位	井田晃清	末武　中学校	3年生
３位	山本音弥	末武　中学校	3年生

６６kg級（第４試合場）

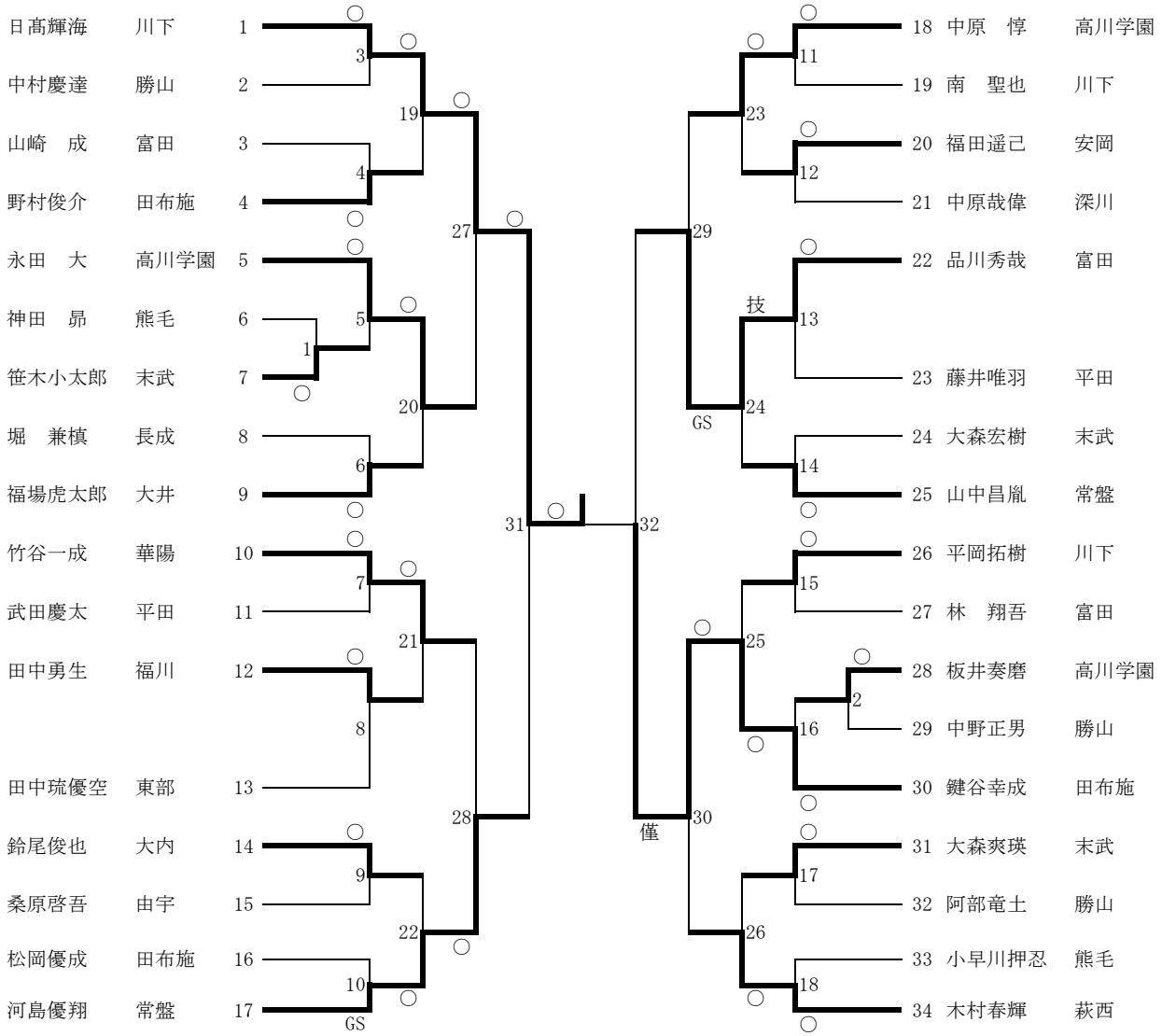

１位	日髙輝海	川下　中学校	3年生
２位	鍵谷幸成	田布施　中学校	3年生
３位	河島優翔	常盤　中学校	2年生
３位	品川秀哉	富田　中学校	3年生

７３ｋｇ級　（第３試合場）

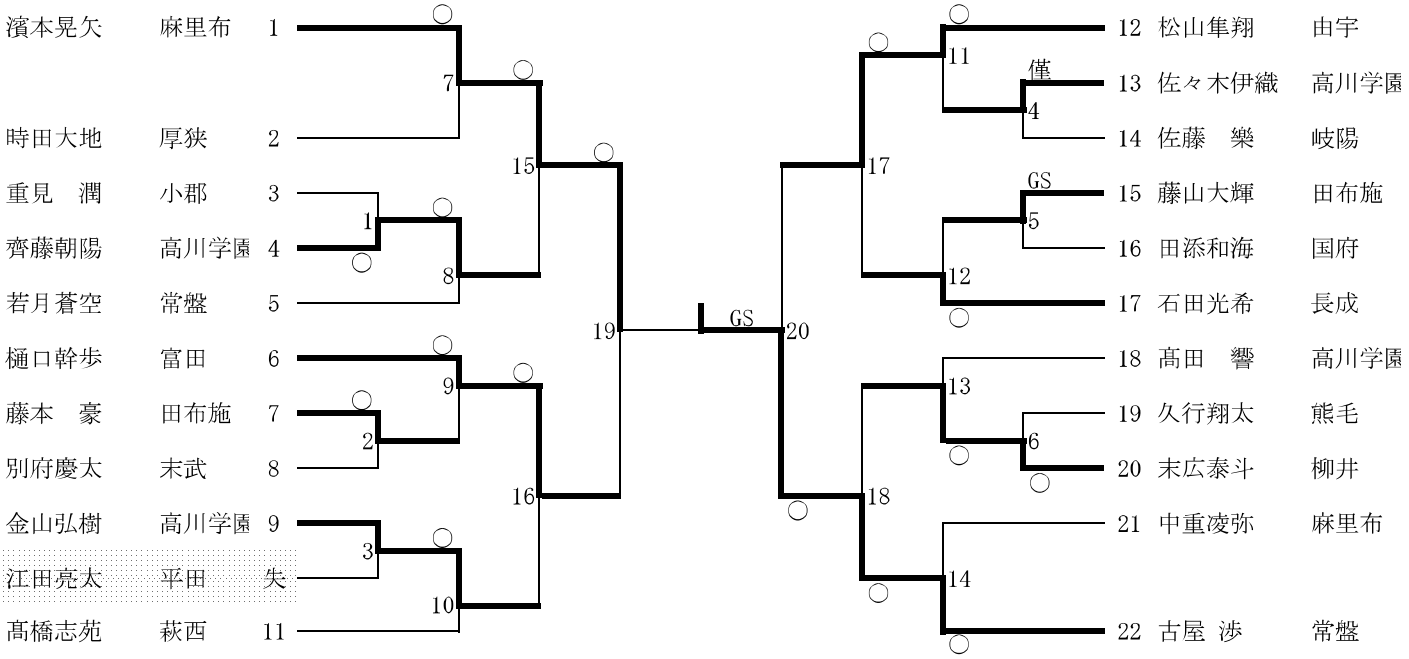

１位	古屋 渉	常盤　中学校	3年生
２位	濱本晃矢	麻里布　中学校	3年生
３位	樋口幹歩	富田　中学校	2年生
３位	松山隼翔	由宇　中学校	2年生

８１ｋｇ級　（第３試合場）

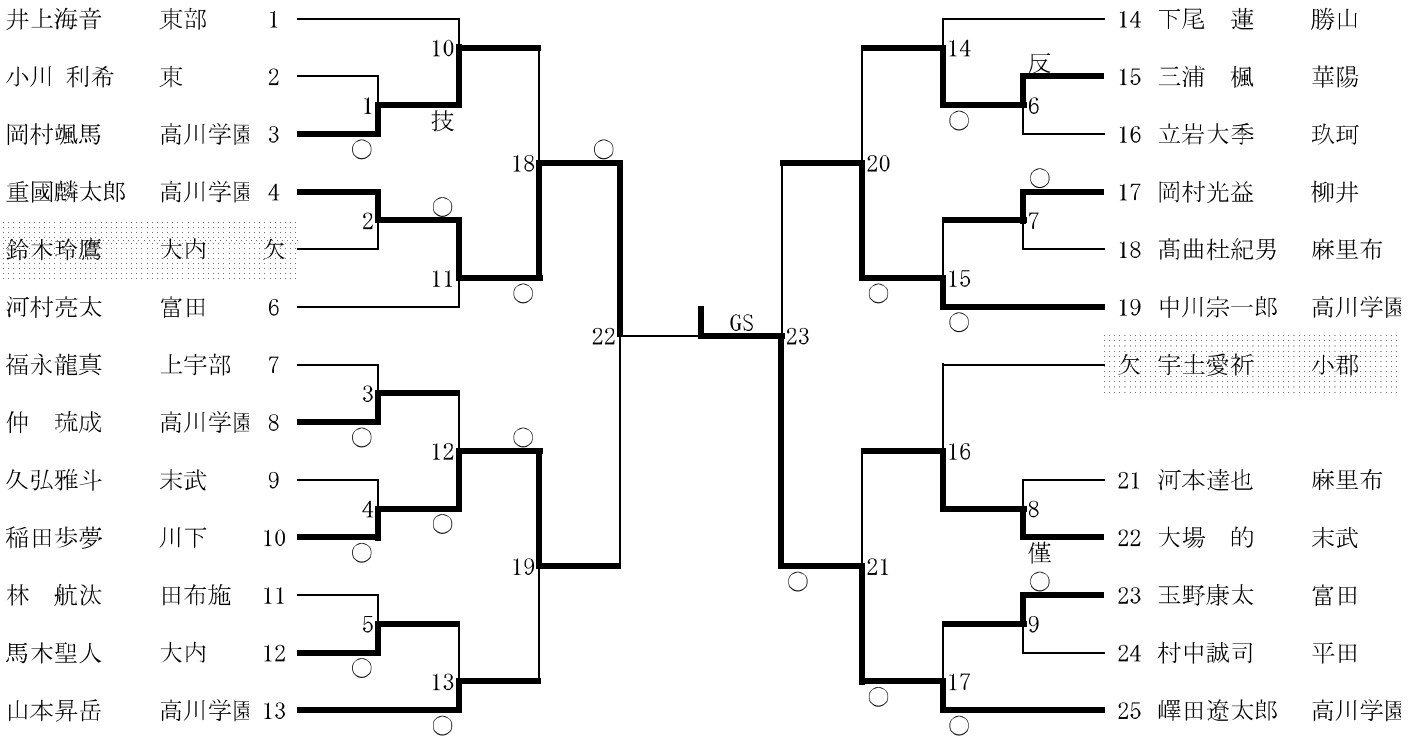

１位	嶝田遼太郎	高川学園　中学校	2年生
２位	重國麟太郎	高川学園　中学校	3年生
３位	中川宗一郎	高川学園　中学校	2年生
３位	稲田歩夢	川下　中学校	3年生

９０ｋｇ級　（第２試合場）

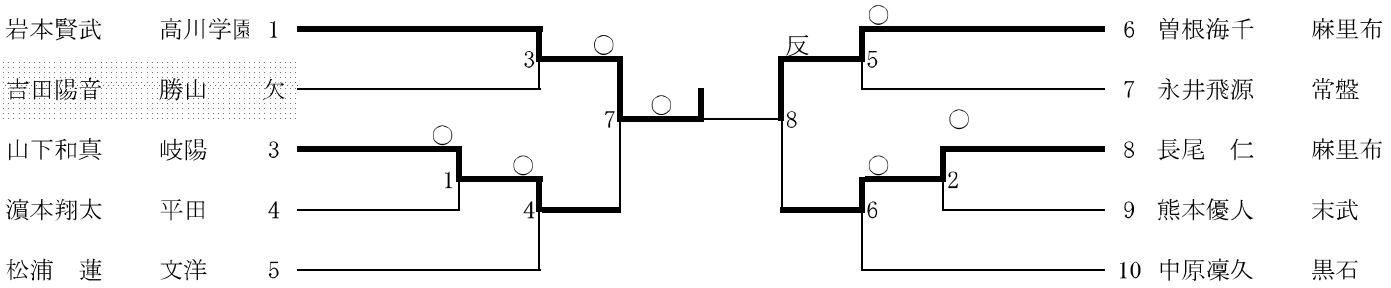

１位	岩本賢武	高川学園　中学校	3年生
２位	曽根海千	麻里布　中学校	2年生
３位	長尾　仁	麻里布　中学校	2年生
３位	山下和真	岐陽　中学校	3年生

９０ｋｇ超級　（第２試合場）

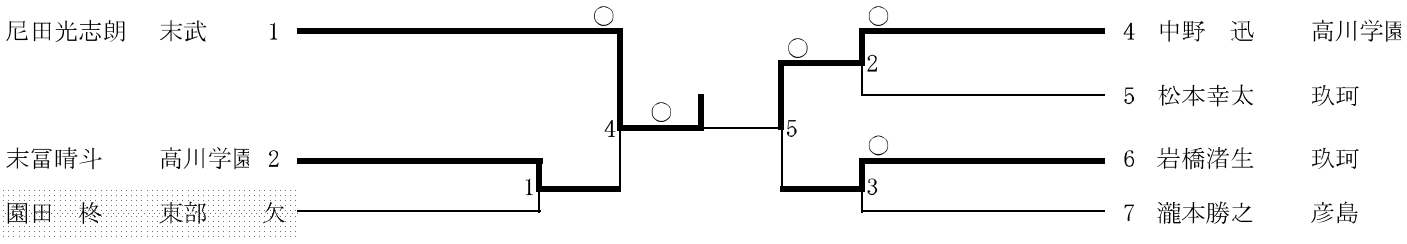

１位	尼田光志朗	末武　中学校	3年生
２位	中野　迅	高川学園　中学校	3年生
３位	末冨晴斗	高川学園　中学校	2年生
３位	岩橋渚生	玖珂　中学校	2年生

男子団体予選トーナメント

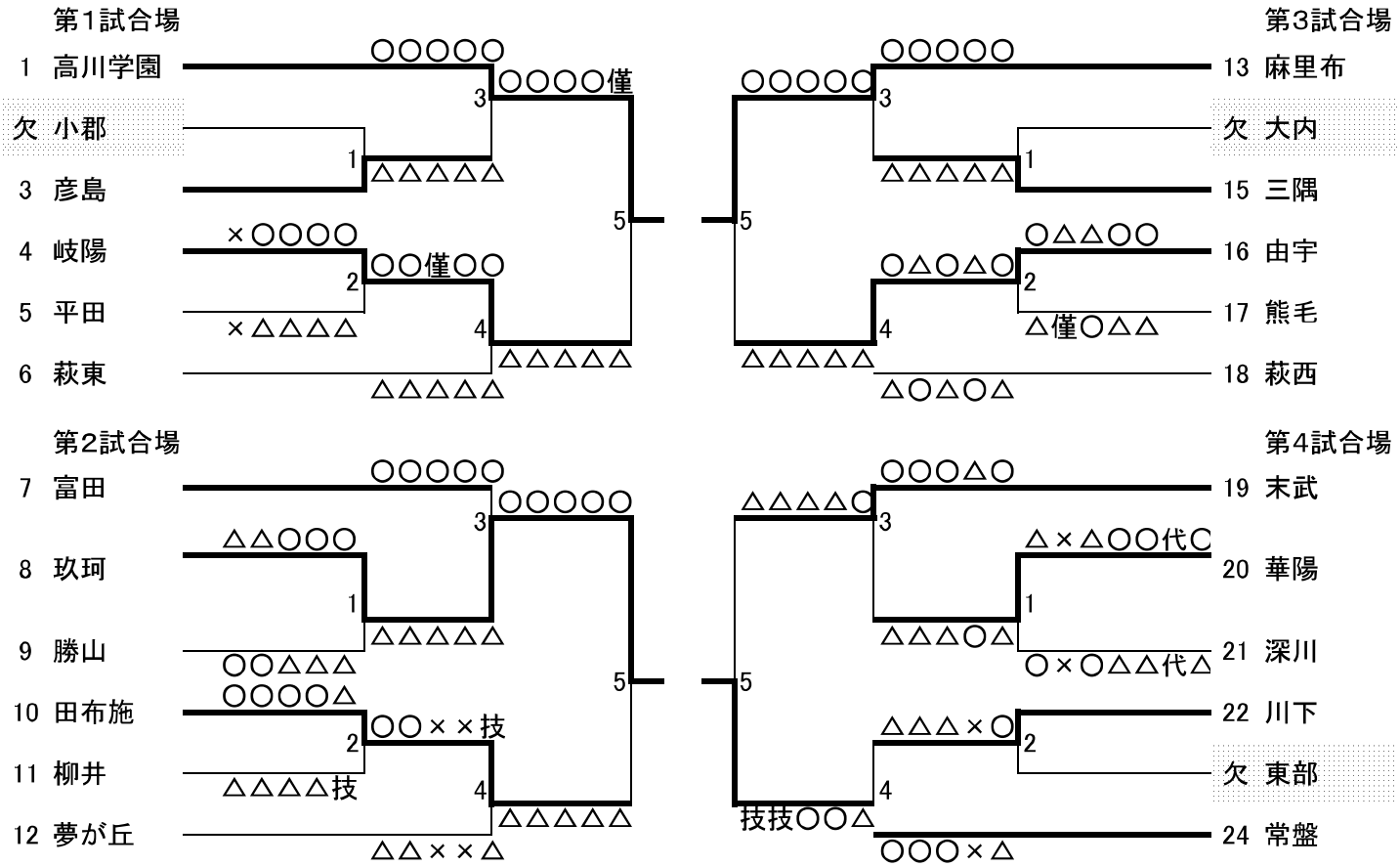

女子団体予選トーナメント

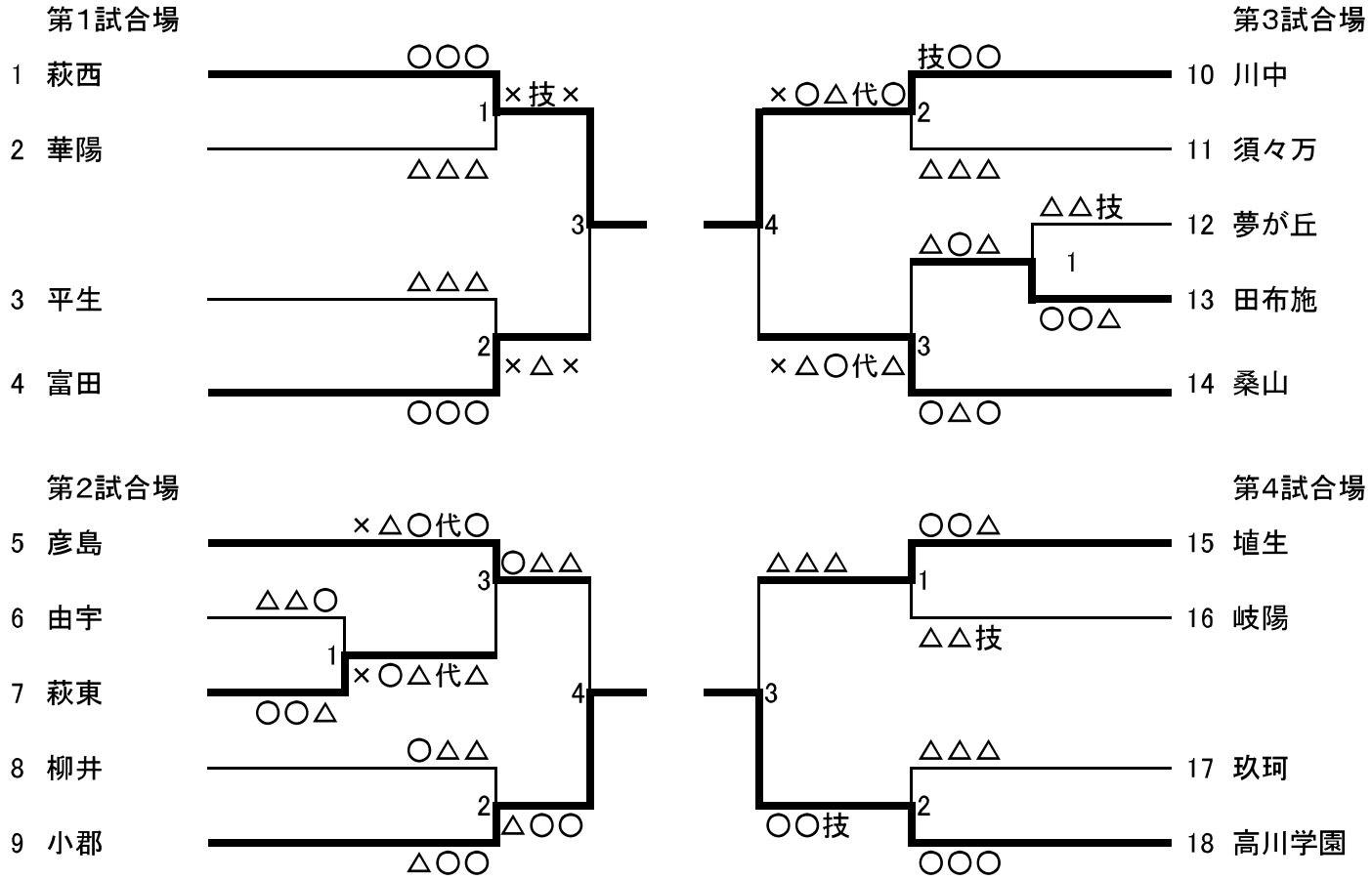

男子団体決勝リーグ　　当日抽選

	常盤中学校	麻里布中学校	高川学園中学校	富田中学校	勝分敗	延べ勝ち数	順位
常盤中学校		○×○△△○	△×△△△×	○○○×△○	２－０－１	5	2
麻里布中学校	△×△技○△		△△△△△△	○○○○△○	１－０－２	6	3
高川学園中学校	○×○○○×	○○○○○○		○○○△技○	３－０－０	12	1
富田中学校	△△△×○△	△△△△○△	△△△技△△		０－０－３	3	4

女子団体決勝リーグ　当日抽選

	川中中学校	小郡中学校	萩西中学校	高川学園中学校	勝分敗	延べ勝ち数	順位
川中中学校		○○××	△△△△	△△△△	１－０－２	1	3
小郡中学校	△△××		△△×△	△△×△	０－０－３	0	4
萩西中学校	○○技○	○○×○		△△×△	２－０－１	5	2
高川学園中学校	○○○○	○○×○	○○×○		３－０－０	7	1