卓球男子個人戦

1 松田歩真 ③（野田学園）
2 永瀬勝哉 ③（岐陽）
3 清徳駿介 ②（島田）
4 国司翼斗 ①（東岐波）
5 近石航春 ①（由宇）
6 竹村晴 ②（国府）
7 古谷修造 ③（萩東）
8 尾元孝気 ③（大島）
9 小野永真 ②（深川）
10 山本大翔 ③（小郡）
11 廣谷洋大 ②（太華）
12 古味弓快 ③（白石）
13 水野翔太 ③（柳井）
14 児玉祐人 ③（高千帆）
15 田邊皓基 ③（阿知須）
16 中尾勇太 ③（厚南）
17 福家大夢 ③（菊川）
18 中野智貴 ②（光井）
19 光野井敬志 ③（末武）
20 今泉蓮 ②（野田学園）
21 山田将太郎 ③（野田学園）
22 福田遥斗 ③（夢が丘）
23 西村優汰 ③（木間）
24 神原凜仁 ③（高千帆）
25 安心院晃汰 ③（久保）
26 石山裕大 ③（岩国）
27 西本隆大 ③（小郡）
28 朝枝凌 ③（三隅）
29 北野蓮 ③（阿知須）
30 升谷友紀 ③（宇フ付）
31 小澤悟朗 ③（光井）
32 山田翔太 ③（上宇部）
33 神田樹 ③（熊毛）
34 橋本尚幸 ③（小郡）
35 岩本翔希 ③（伊佐）
36 則安聡至 ③（華陽）
37 岩谷将文 ③（垢田）
38 村井翔 ③（田布施）
39 長屋拓海 ②（萩東）
40 加藤翔 ②（野田学園）

41 内田柊平 ③（野田学園）
42 中嶋直 ③（厚保）
43 金子龍輝 ②（岩国）
44 松村風汰 ③（桑山）
45 岩本宗 ③（深川）
46 前田拓巳 ①（附属光）
47 岡田直之 ③（桃山）
48 伊藤駿太 ②（平生）
49 山本大雅 ②（周陽）
50 重村健人 ③（小郡）
51 中尾亮 ①（厚南）
52 藤山慶太 ③（阿知須）
53 西田智哉 ③（垢田）
54 伊藤拓海 ③（白石）
55 後根大希 ②（末武）
56 末貞紫陽 ①（周東）
57 網本和希 ③（熊毛）
58 児玉柊哉 ③（高千帆）
59 岡村勇也 ③（萩東）
60 徳田幹太 ①（野田学園）
61 飯村悠太 ①（野田学園）
62 岡本規伴 ③（垢田）
63 矢田部吉崇 ③（大島）
64 柳田幸紀 ③（常盤）
65 青木颯汰 ①（高千帆）
66 貞弘拓海 ③（鹿野）
67 柳井秀之 ③（小郡）
68 中野滉太 ③（光井）
69 岡村直哉 ③（萩東）
70 末光佳樹 ③（阿知須）
71 福岡由陽 ①（由宇）
72 佐古陸人 ③（東岐波）
73 山縣和 ③（秋芳）
74 坂井佳輔 ③（小郡）
75 有冨直家 ③（華陽）
76 市村悠人 ③（夢が丘）
77 角田康輔 ②（柳井）
78 宇多村涼 ②（須々万）
79 村岡知輝 ②（深川）
80 玉井嵩大 ①（野田学園）

卓球女子個人戦

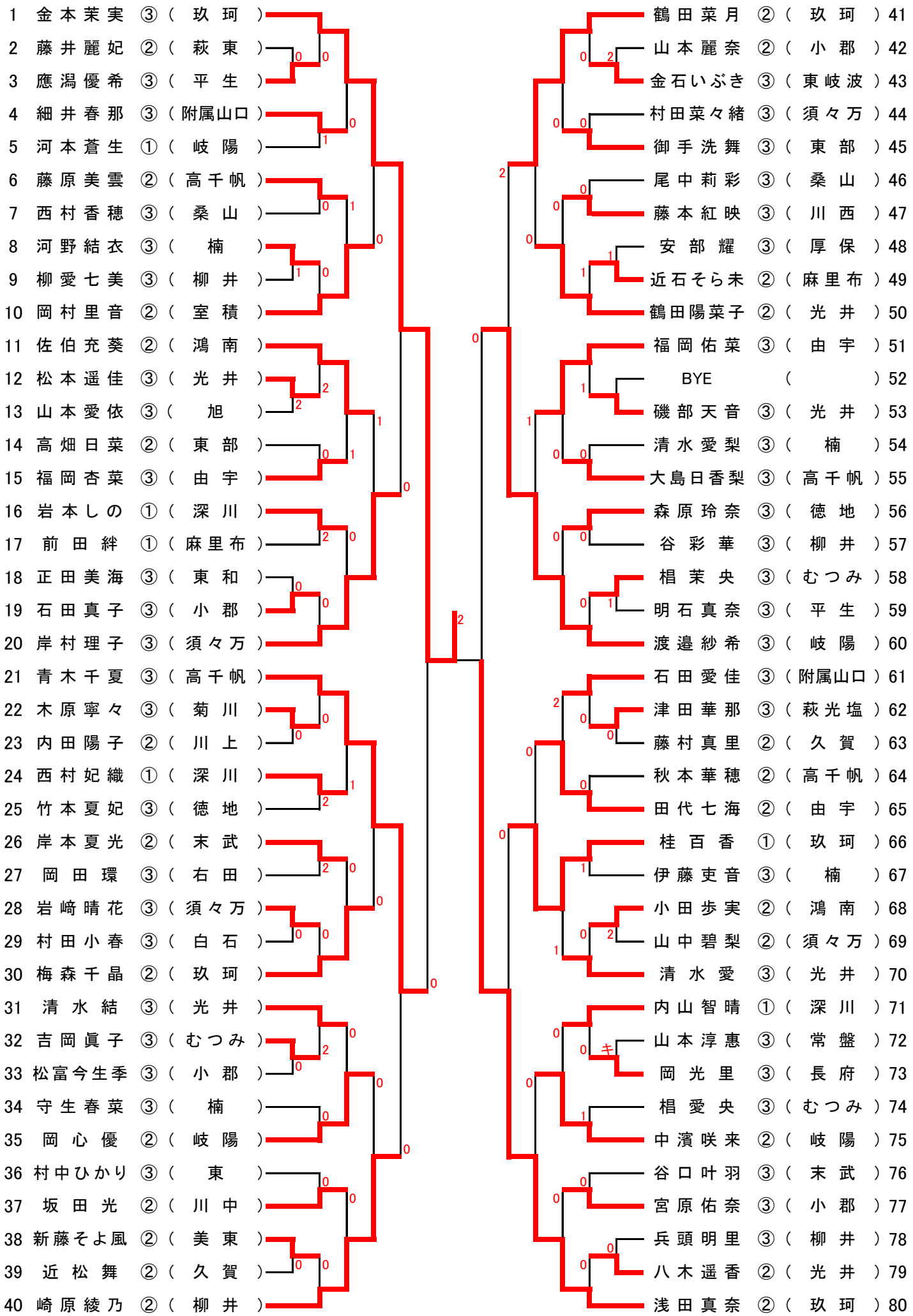
1 金本茉実 ③（玖珂）
2 藤井麗妃 ②（萩東）
3 應潟優希 ③（平生）
4 細井春那 ③（附属山口）
5 河本蒼生 ①（岐陽）
6 藤原美雲 ②（高千帆）
7 西村香穂 ③（桑山）
8 河野結衣 ③（楠）
9 柳愛七美 ③（柳井）
10 岡村里音 ②（室積）
11 佐伯充葵 ②（鴻南）
12 松本遥佳 ③（光井）
13 山本愛依 ③（旭）
14 高畑日菜 ②（東部）
15 福岡杏菜 ③（由宇）
16 岩本しの ①（深川）
17 前田絆 ①（麻里布）
18 正田美海 ③（東和）
19 石田真子 ③（小郡）
20 岸村理子 ③（須々万）
21 青木千夏 ③（高千帆）
22 木原寧々 ③（菊川）
23 内田陽子 ②（川上）
24 西村妃織 ①（深川）
25 竹本夏妃 ③（徳地）
26 岸本夏光 ②（末武）
27 岡田環 ③（右田）
28 岩崎晴花 ③（須々万）
29 村田小春 ③（白石）
30 梅森千晶 ②（玖珂）
31 清水結 ③（光井）
32 吉岡眞子 ③（むつみ）
33 松富今生季 ③（小郡）
34 守生春菜 ③（楠）
35 岡心優 ②（岐陽）
36 村中ひかり ③（東）
37 坂田光 ②（川中）
38 新藤そよ風 ②（美東）
39 近松舞 ②（久賀）
40 崎原綾乃 ②（柳井）
41 鶴田菜月 ②（玖珂）
42 山本麗奈 ②（小郡）
43 金石いぶき ③（東岐波）
44 村田菜々緒 ③（須々万）
45 御手洗舞 ③（東部）
46 尾中莉彩 ③（桑山）
47 藤本紅映 ③（川西）
48 安部耀 ③（厚保）
49 近石そら未 ②（麻里布）
50 鶴田陽菜子 ②（光井）
51 福岡佑菜 ③（由宇）
52 BYE （ ）
53 磯部天音 ③（光井）
54 清水愛梨 ③（楠）
55 大島日香梨 ③（高千帆）
56 森原玲奈 ③（徳地）
57 谷彩華 ③（柳井）
58 椙茉央 ③（むつみ）
59 明石真奈 ③（平生）
60 渡邉紗希 ③（岐陽）
61 石田愛佳 ③（附属山口）
62 津田華那 ③（萩光塩）
63 藤村真里 ②（久賀）
64 秋本華穂 ②（高千帆）
65 田代七海 ②（由宇）
66 桂百香 ①（玖珂）
67 伊藤吏音 ③（楠）
68 小田歩実 ②（鴻南）
69 山中碧梨 ②（須々万）
70 清水愛 ③（光井）
71 内山智晴 ①（深川）
72 山本淳惠 ③（常盤）
73 岡光里 ③（長府）
74 椙愛央 ③（むつみ）
75 中濱咲来 ②（岐陽）
76 谷口叶羽 ③（末武）
77 宮原佑奈 ③（小郡）
78 兵頭明里 ③（柳井）
79 八木遥香 ②（光井）
80 浅田真奈 ②（玖珂）