第49回山口県中学校サッカー選手権大会　＝結　果＝

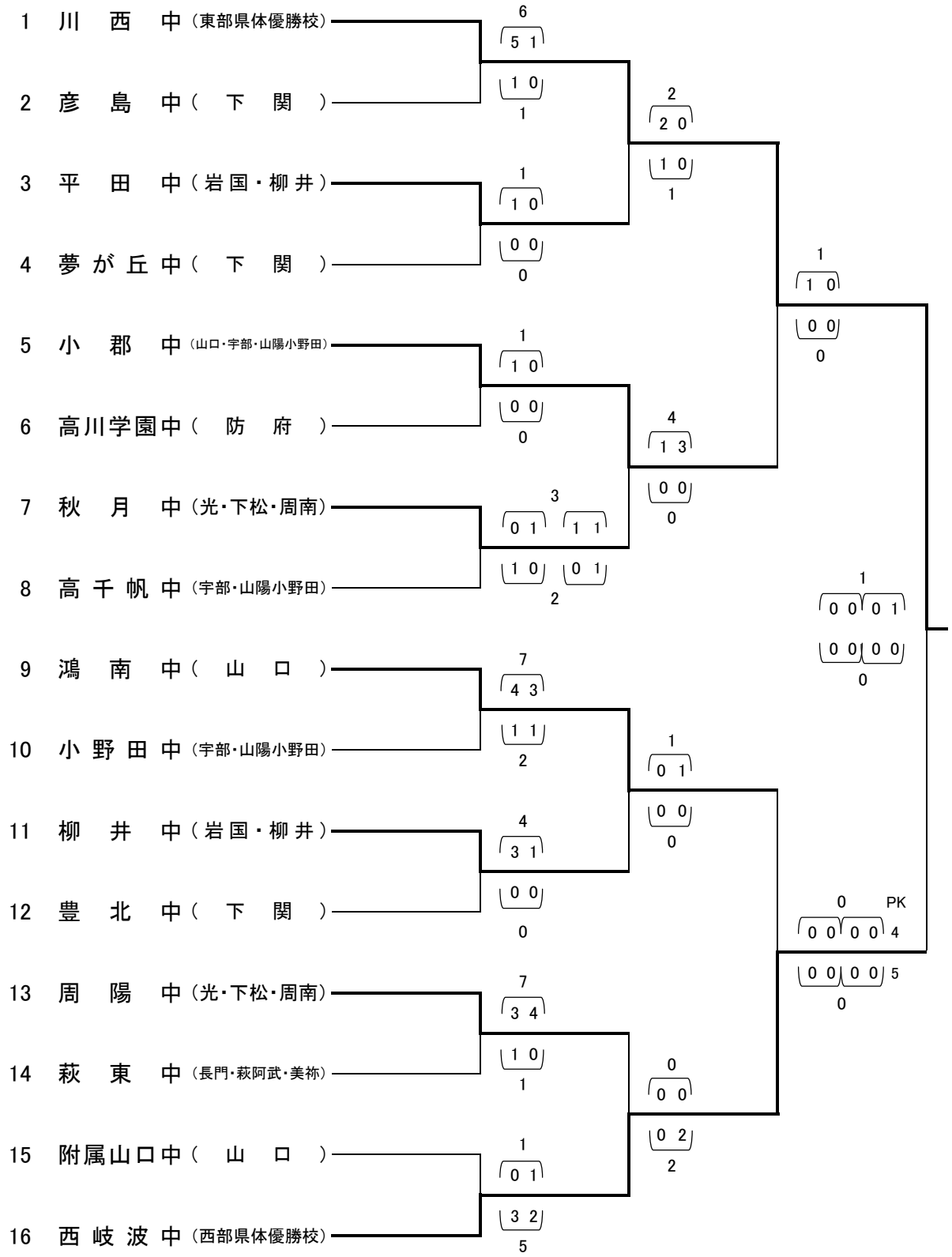

優　勝	山口市立川西中学校
準優勝	宇部市立西岐波中学校
３　位	山口市立小郡中学校
３　位	山口市立鴻南中学校

優勝・準優勝チームが中国大会に出場します。

中国大会：島根県益田市　　８／７～８／９